LM377　2W低周波電力増幅器（デュアル）

N S

8Ω，16Ω負荷で2W出力のデュアル低周波電力増幅器で，電流制限，熱遮断の過負荷保護機能を内蔵している．
新設計はLM377のかわりにLM1877を用いること．LM1877はLM377と互換性（Pin-to-Pin）あり．

○動作電源電圧……10～26V
○入力インピーダンス……3MΩ
○電流制限，熱遮断機能内蔵
○自動中点バイアス回路内蔵
○パッケージ　14ピン　プラスチックDILパッケージ（コードN）

端子接続

Dual-In-Line Package

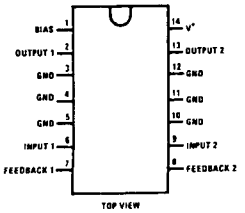

基本回路

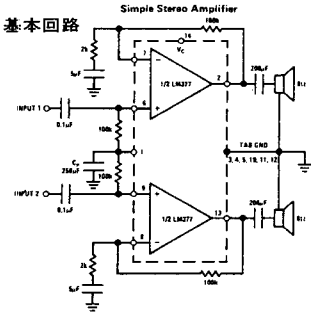

応用回路例

4Wブリッジ増幅器

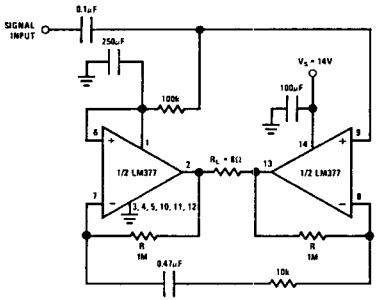

■最大定格

V_S ：26V
V_{IN} ：0～V_S
P_D ：2W（T_a=25℃）
T_{opt} ：0～+70℃
T_{stg} ：−65～+150℃
T_j ：150℃
T_{pin} ：300℃・10 sec

電力損失-周囲温度

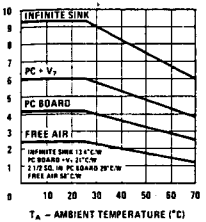

チャネル・セパレーション

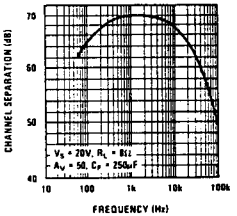

■電気的特性〔V_S=20V，R_L=8Ω，G_V=50(34dB)，T_{TAB}=25℃〕

記号	測定条件	LM377 最小	LM377 標準	LM377 最大	単位
I_S	P_{OUT}=0		15	50	mA
	P_{OUT}=1.5W/Channel		430	500	
DC Output Level			10		V
V_S		10		26	V
P_{OUT}	THD≦5%	2	2.5		W
THD	P_{OUT}=0.05W/Channel，f=1kHz		0.25		%
	P_{OUT}=1W/Channel，f=1kHz		0.07	1	
	P_{OUT}=2W/Channel，f=1kHz		0.10		
V_{offset}			15		mV
I_{ib}			100		nA
Z_{IN}		3			MΩ
G_{VO}	R_S=0	66	90		dB
Output Swing			V_S-6		V_{PP}
CH_{SP}	C_F=250μF，f=1kHz	50	70		dB
RR	f=120Hz，C_F=250μF	60	70		dB
Current Limit			1.5		A
SR			1.4		V/μs
$N_{IN(EQ)}$	R_S=600Ω，100Hz～10kHz		3		μV_{rms}